TILLBEHÖR

FÄSTELEMENT

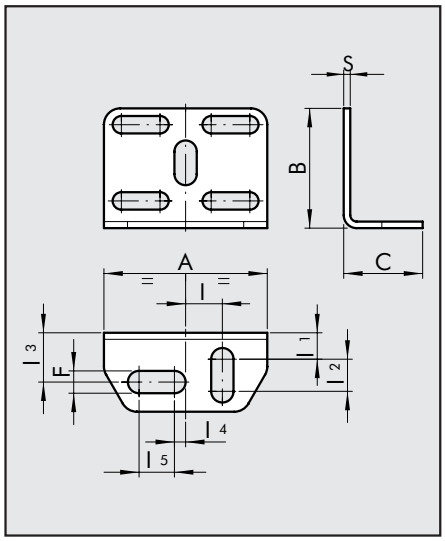

Artikelnr.	Benämning	A	B	C	F	I	I1	I2	I3	I4	I5	S
9062110	SQU L	30	22	14.5	4.2	6.8	4.8	5.9	9.1	2	6.5	1.2

Anm: Levereras med 2 skruvar M3x16 (för L-O-L Ø4), 2 skruvar M3x25 (för L-O-L Ø6-8), 2 muttrar M3, 2 brickor, 4 låsringar

U-RÖR

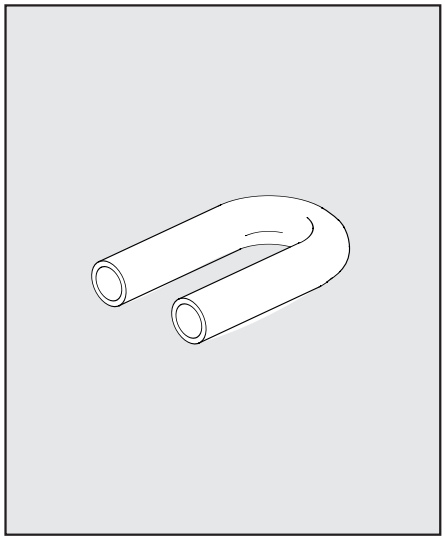

Artikelnr.	Benämning
9062216	TUB L 6-6
9062224	TUB L 8-8

NOTERINGAR